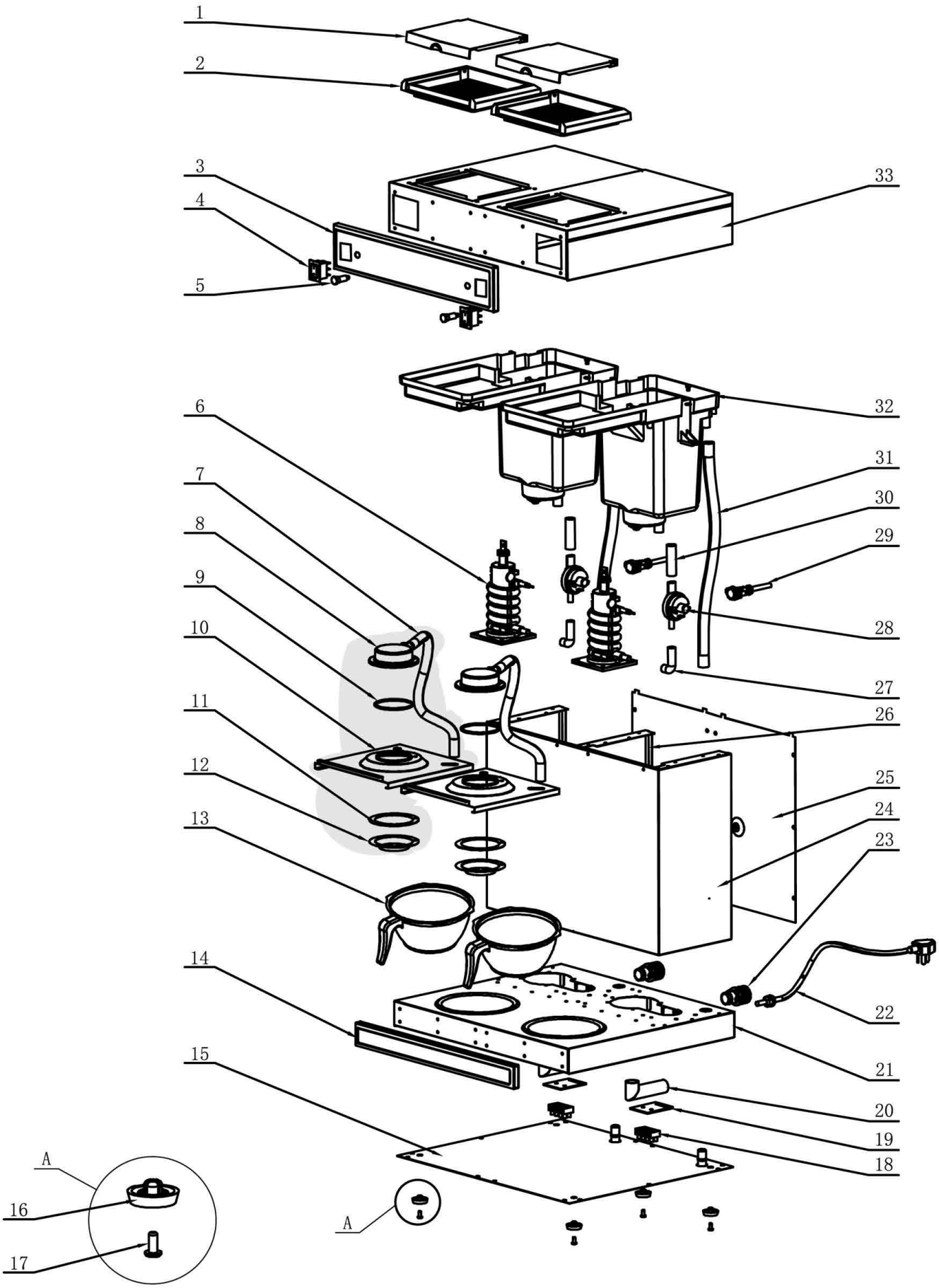

Bartscher	Kaffeemaschine Contessa Duo Artikel-Nr.: 190184	Explosionszeichnung 18.12.2019	Seite 1/2

Pos.	Artikelbeschreibung	Description of item	Artikel Nr./Item No.
1	Deckel z. Wassertank	Lid f. water tank	A019004111
2	Sieb	Sieve	A019004112
3	Bedienblende	Panel cover	A01900495
4	Schalter	Switch	E051091
5	Kontrolllampe rot	Red indicator light	A019004110
6 alt/old	Boiler m. Heizkörper	Boiler w. heating element	E051092
6 neu/new	Boiler m. Heizkörper	Boiler w. heating element	E019018406 *
7 - 12	Halterung m. Brühauslass	Holder of filter	E019004612
13	Filter m. Einsatz	Filter w. insert	A01900419
	Filtereinsatz	Filter insert	A01900417
14	Blende, unten	Lower blind	019004913
15	Bodenplatte	Bottom plate	019004917
16 + 17	Fuß	Base	A01900411
18	Anschlussklemme	Terminal clamp	E019015524
20	Verschlusskappe	Screw cap	E01900415
	Ablaufverschraubung	Outlet water support	E019004923
21	Gehäuse unten	Bottom housing	019004926
22	Anschlusskabel	Power cord	E019004918
23	Zugentlastung	Strain relief	01143605
24	Gehäuse	Housing	Auf Anfrage/on request
25	Rückwand	Back panel	E051096
28	Druckwächter	Pressure controller	A019004113
29	Resetstift	Reset pin	A019004934
	Halterung z. Resetschalter	Holder f. reset switch	E019015534
31	Überlaufrohr	Overflow pipe	E019015538
32	Wassertank	Water tank	A019004114
	Abdeckung z. Wassertank	Cover f. water tank	019004814
33	Gehäuse, oben	Top housing	E019015640
o.Abb/n.pic	Schlauch	Hose	01900486
o.Abb/n.pic	Befestigungsplatte	Mounting plate	A019004914
o.Abb/n.pic	Schlauch - Satz, komplett	Hose - set, complete	A01900433
o.Abb/n.pic	Sicherheitsthermostat 160°C	Safety thermostat 160 °C	E051117
o.Abb/n.pic	Isolierkanne 2L-ST	Thermo jug 2L-ST	190116
*	Pos. 6 neu/new gültig ab:	Bestell/OrderNo: 4500048202	