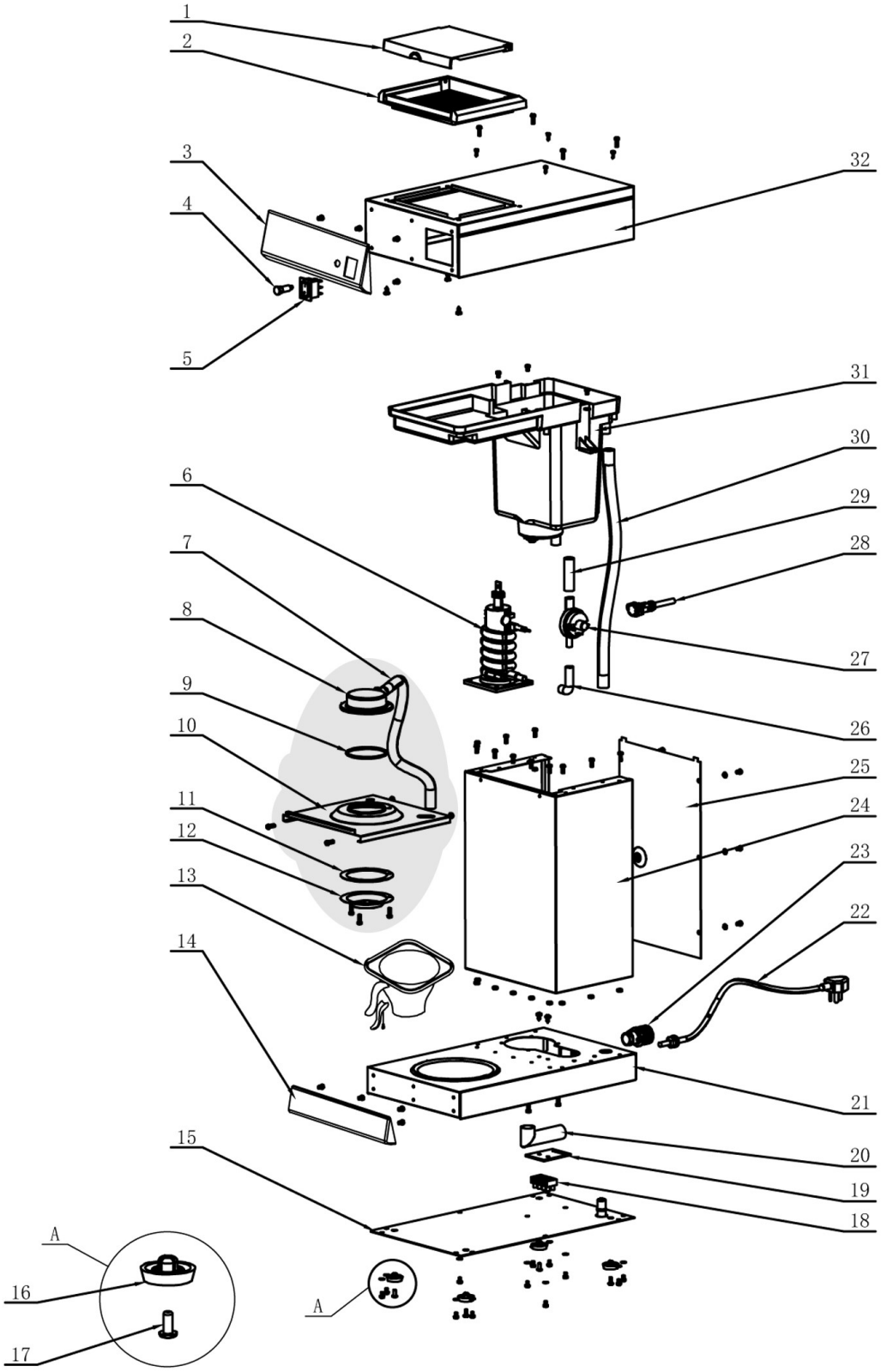

Bartscher	Kaffeemaschine Contessa 1002 Artikel-Nr.: 190193	Explosionszeichnung 19.12.2019	Seite 1/2

Pos.	Artikelbeschreibung	Description of item	Artikel Nr./Item No.
1	Deckel z. Wassertank	Lid f. water tank	A019004111
2	Sieb	Sieve	A019004112
3	Bedienblende	Panel cover	A041312
4	Kontrolllampe rot	Red indicator light	A019004110
5	Schalter, Ein/Aus	Switch, on/off	E051091
6 alt/old	Boiler m. Heizkörper	Boiler w. heating element	E051092
6 neu/new	Heizkörper m. Boiler	Boiler w. heating element	E019018406*
7 - 12	Halterung m. Brühauslass	Holder of filter	A01900418
13	Filterkorb	Filter basket	A01900413
14	Blende, unten	Lower panel	A019004317
15	Bodenplatte	Bottom plate	A019004321
16 + 17	Fuß	Base	A01900411
18	Anschlussklemme	Terminal clamp	E019015524
20	Schlauch - Satz, komplett	Hose - set, complete	A01900433
21	Boden	Bottom	E019015526
22	Anschlusskabel	Power cord	E0A19005322
23	Ablaufverschraubung	Outlet water support, plastic	E019004923
	Verschlusskappe	Screw cap	E01900415
24	Gehäuse	Housing	E019015536
25	Rückwand	Back panel	E051095
27	Druckwächter	Pressure controller	A019004113
28	Resetschalter	Reset switch	E019015533
28	Halterung z. Resetschalter	Holder f. reset switch	E019015534
30	Überlaufrohr	Overflow pipe	E019015538
31	Wassertank	Water tank	A019004114
	Abdeckung z. Wassertank	Cover f. water tank	019004814
32	Gehäuse, oben	Top housing	E019015541
o.Abb/n.pic	Sicherheitsthermostat 105°C	Safety thermostat 105°C	A041314
o.Abb/n.pic	Isolierkanne 2L-ST	Thermo jug 2L-ST	190116
	* ab Bestell/Order No. 4500048202		